ergotron®

Interactive TV Arm: 45-296-026: OM1100549

重要！本製品は取り付け後に調整する必要があります。調整を行う前に、すべての機器が本製品に適切に取り付けられていることを確認してください。本製品は可動範囲内でスムーズかつ簡単に動く必要があり、選定した位置にしっかり固定されなければなりません。製品が簡単に動きすぎる場合、動きがぎこちない場合、あるいは目的の位置に固定されない場合は、説明書に従いスムーズに動くように調整してください。お使いの製品や調整によっては、違いがはっきりするまで何回か回さなければならないこともあります。本製品に機器を追加したり、機器を取り外したことで積載重量が変わった場合は、安全かつ最適な操作を実現するために調節手順を繰り返してください。

CAUTION!
MAXIMUM WEIGHT CAPACITY

CAUTION!
MAXIMUM SCREEN SIZE

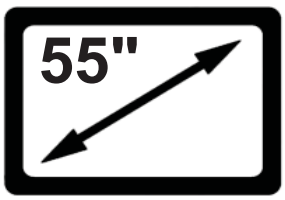

日本語

最新のユーザー インストール ガイドは、www.ergotron.com でご確認いただけます。
English, Español, Français, Deutsch, Nederlands, Italiano, Svenska, 日本語, 汉语

www.ergotron.com | USA: 1-800-888-8458 | Europe: +31 (0)33-45 45 600 | China: 400-120-3051 | Japan: japansupport@ergotron.com

888-45-221-W-04 rev. M • 09/19

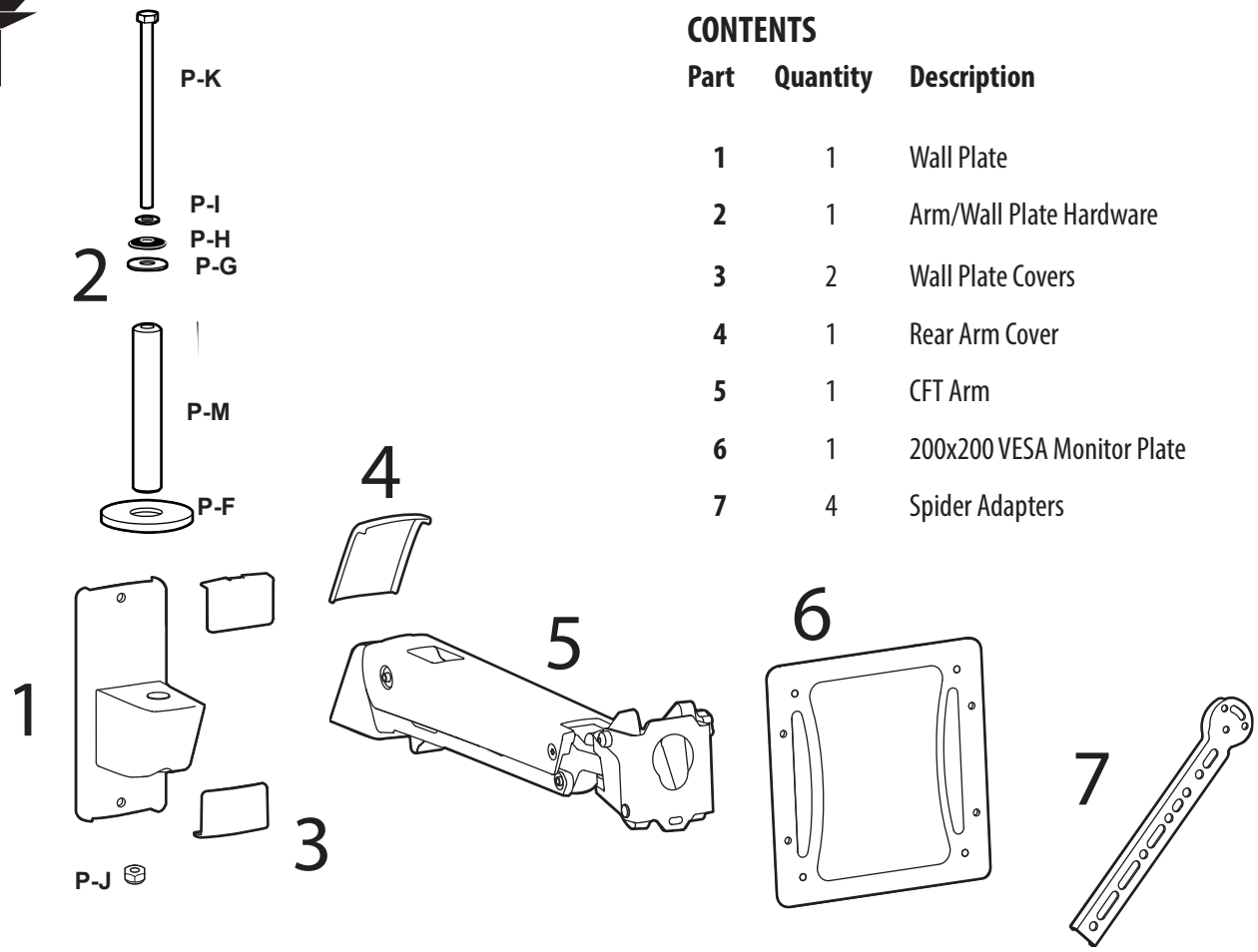

CONTENTS

Part	Quantity	Description
1	1	Wall Plate
2	1	Arm/Wall Plate Hardware
3	2	Wall Plate Covers
4	1	Rear Arm Cover
5	1	CFT Arm
6	1	200x200 VESA Monitor Plate
7	4	Spider Adapters

Screws/Hardware For Flat Panel 697-613-00

Part	Quantity	Description
M-A	4	Philips screws M4 x 15mm
M-B	4	Philips screws M4 x 30mm
M-C	4	Philips screws M5 x 15mm
M-D	4	Philips screws M5 x 30mm
M-E	4	Philips screws M6 x 15mm
M-F	4	Philips screws M6 x 30mm
M-G	4	Philips screws M8 x 15mm
M-H	4	Philips screws M8 x 30mm
M-I	4	Round spacers M6-M8 x 5mm
M-J	4	Round spacers M6-M8 x 10mm
M-K	4	Round washers M4-M5
M-L	4	Round washers M6-M8

BOP 699-633

Part	Quantity	Description
P-L	2	Zip Ties

Wall Kit ST8x2 697-641-00

Part	Quantity	Description
W-A	2	Lag Bolt
W-B	2	Round Washers
W-C	2	Wall Anchor

Specialty Hardware kit 697-640-00

Part	Quantity	Description
P-A	1	Philips Screw
P-B	4	Round Head Screws
P-C	8	Nuts

Cable Wrap Kit 697-701

Part	Quantity	Description
P-D	1	Cable Wrap

8mm Socket Kit 697-743

Part	Quantity	Description
P-Q	1	8mm Socket (1/4" Drive)

8mm

888-45-221-W-04 rev. M • 09/19

TOOLS NEEDED

Tools Needed
Herramientas necesarias
Outils requis
Benötigte Werkzeuge
Benodigde gereedschappen
Strumenti necessari
Potrzebne narzędzia
Potřebné nástroje
Szükséges eszközök
Απαιτούμενα εργαλεία
Ferramentas necessárias
Nødvendigt værktøj
Tarvittavat työkalut
Verktyg som krävs
Instrumente necesare
Необходими уреди
Vajalikud tööriistad
Nepieciešamie rīki
Reikalingi įrankiai
Potrebno orodje
Potrebné náradie
Необходимые инструменты
Gerekli Aletler
Nødvendige verktøy
الأدوات اللازمة
需要的工具
必要なツール

CAUTION!
MAXIMUM WEIGHT CAPACITY

CAUTION!
MAXIMUM SCREEN SIZE

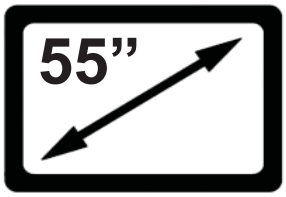

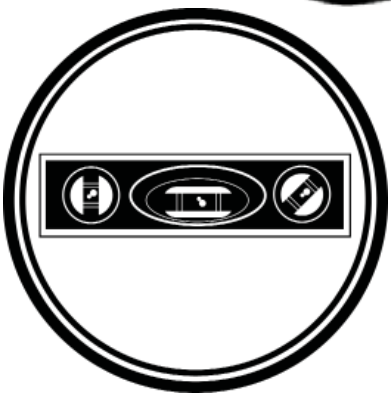

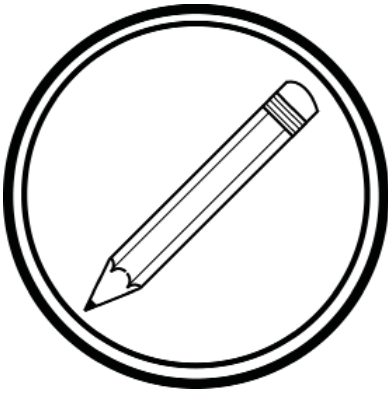

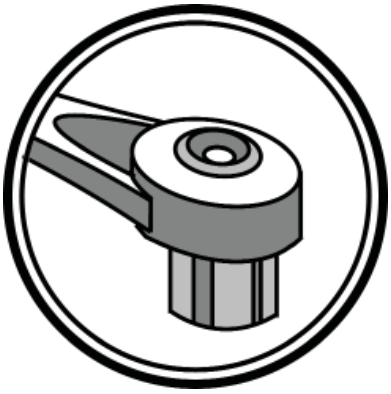

13mm and 8mm

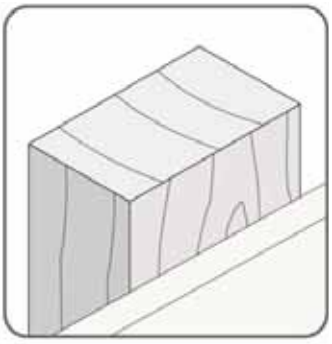

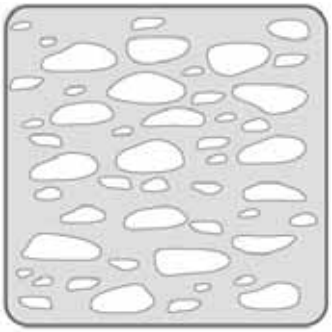

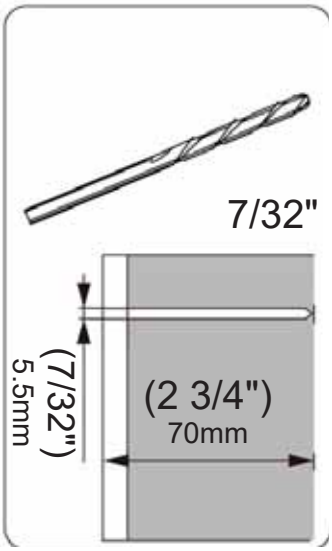

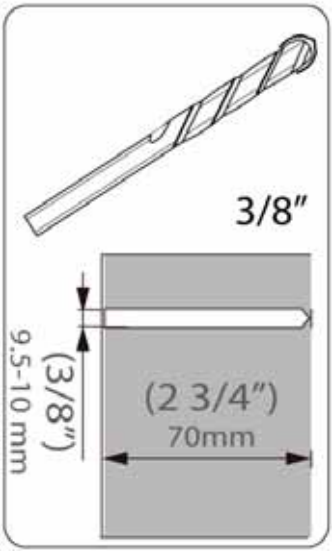

1 手順

1. 取り付け前に、次の注意点を確認します。
   - ウォールマウントブラケットはスタッドやコンクリートに取り付けなければなりません。本製品を空壁やその他の場所に取り付けないでください。
   - アームの可動域(上下、左右、前後)に障害物がないことを確認してください(「可動範囲」のセクションを参照してください)。
   - アームが最大可動域まで自在に動くように、ケーブルに十分な弛みがあることを確認してください。
   - 「可動範囲」のセクションをよく読み、本製品の動作を理解してください。テレビを壁から伸ばすと、左右に位置が変わることに注意してください。
   - 本製品の可動域の最大範囲については、「スペース要件」セクションを参照してください。
   - テレビの設置位置にスタッドがない場合、希望する取り付け位置の壁に水平スタッドを挿入することができます(下記の「水平スタッド」セクションを参照してください)。
2. テレビの最適な位置を選択します。
   収納時と伸長時のテレビの最適な位置を選択します。テレビは、壁に収納または壁から引き出す場合、そして上下に移動させる際には、左右に動くということに注意してください。この手順は本製品の可動範囲を理解するために必要です(「可動範囲」セクションを参照してください)。
3. 壁の取り付け位置を選択します。
   使用可能なスタッドまたはコンクリートのエリアを確認し、テレビを希望する位置に収納・伸長できるようにウォールマウントブラケットを取り付けます。
   テンプレートを壁に取り付けます。テンプレートのウォールマウントブラケットを壁の取り付け位置(スタッドまたはコンクリート)に合わせる際には、「TV ARC」ラインを見ると壁に収納した時のテレビの中心がわかります。
   テレビを希望する位置に配置するスタッドまたはコンクリートへの取り付け位置を確認したら、パンチを使って壁にテンプレートの2つの取り付け穴の印を付けます。テンプレートを壁から取り外します。

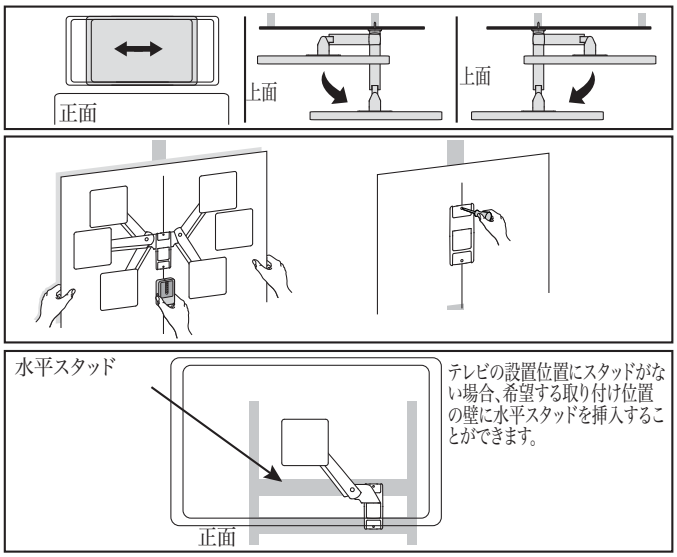

可動範囲

アームを壁から完全に伸ばした状態

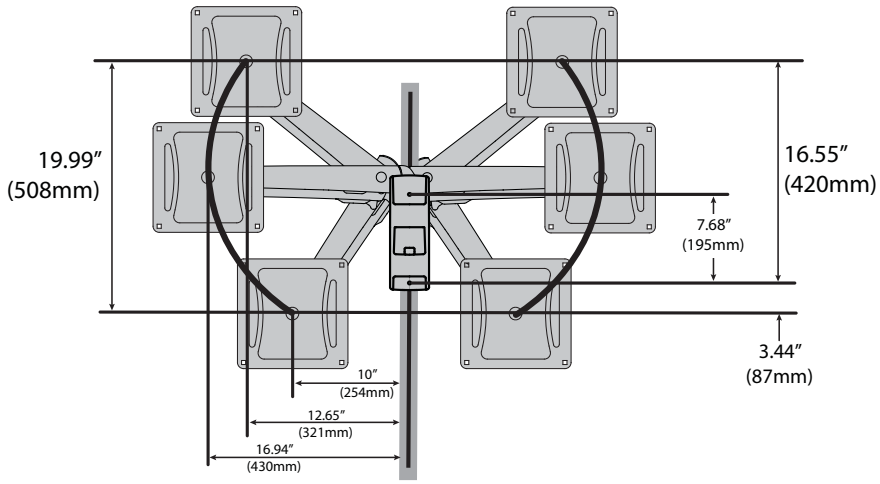

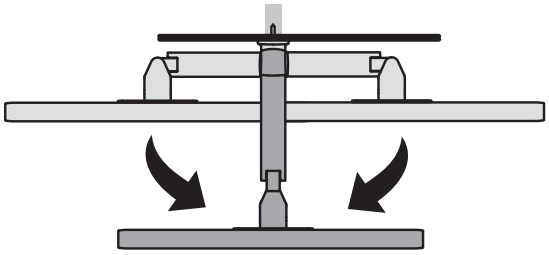

スペース要件

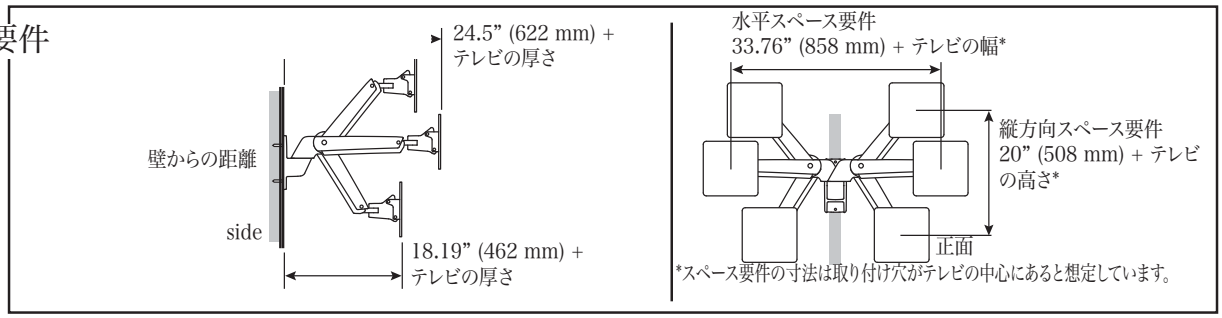

木製スタッドへの取り付け

2 a

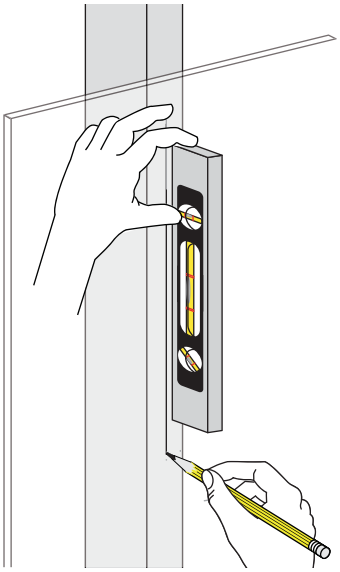

b

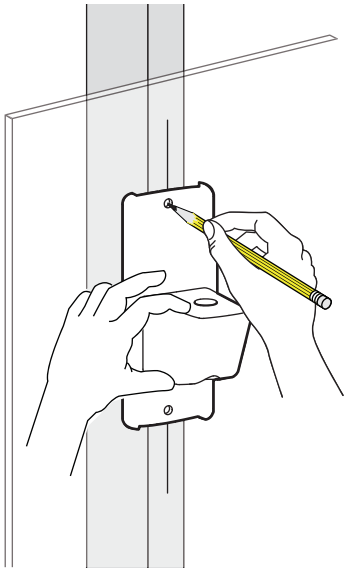

c

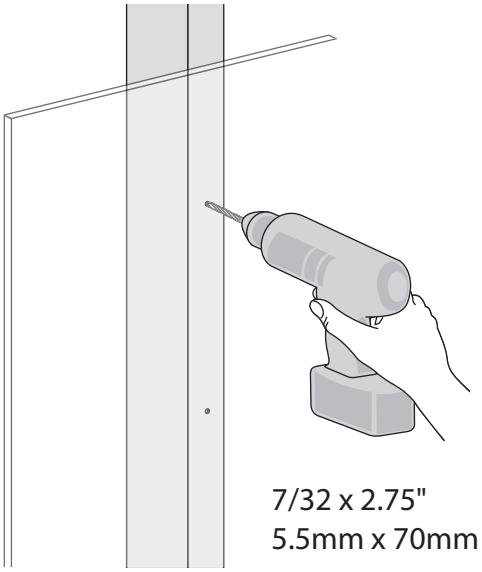

3 a

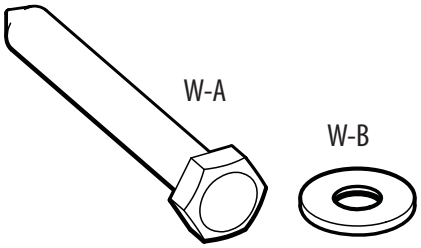

b

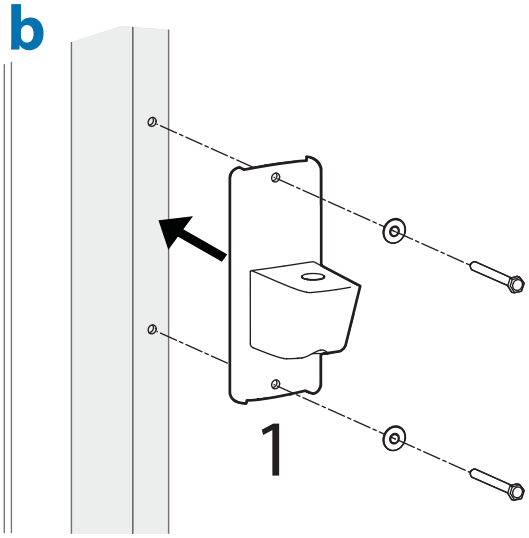

c

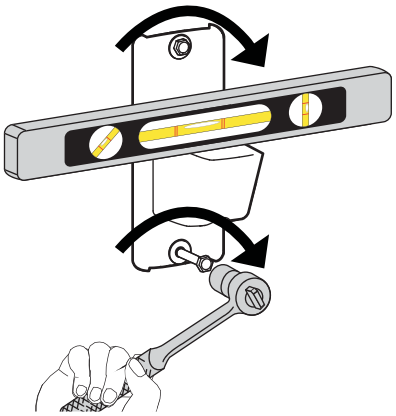

d

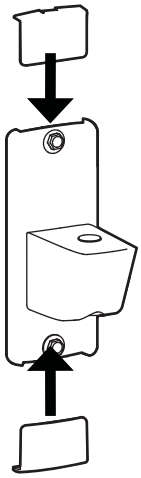

壁への取り付け

2 a

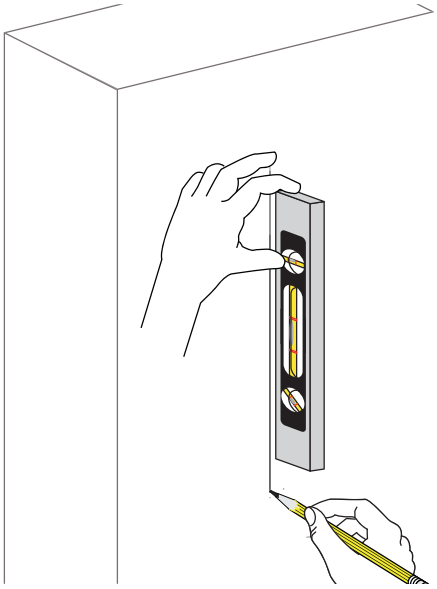

b

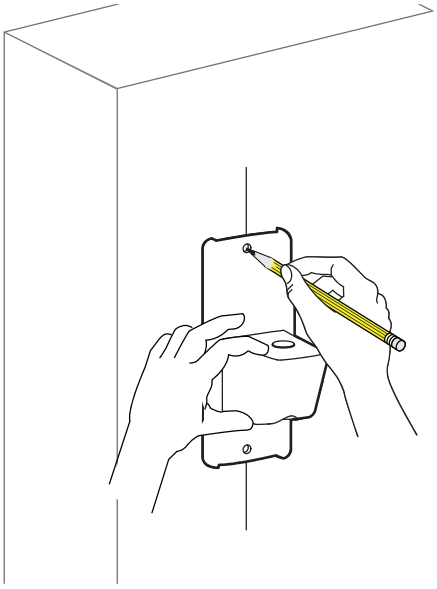

c

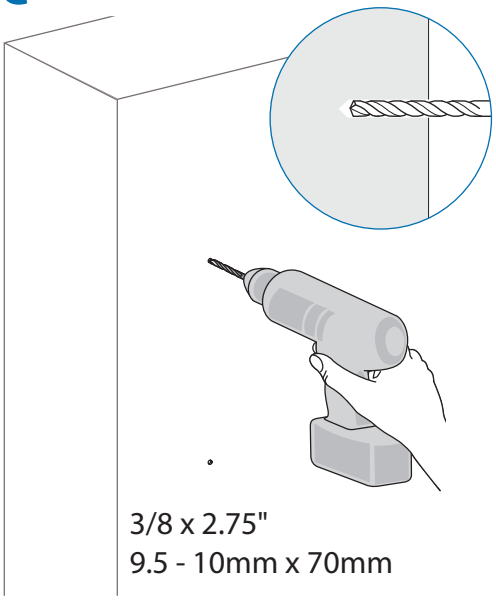

3 a

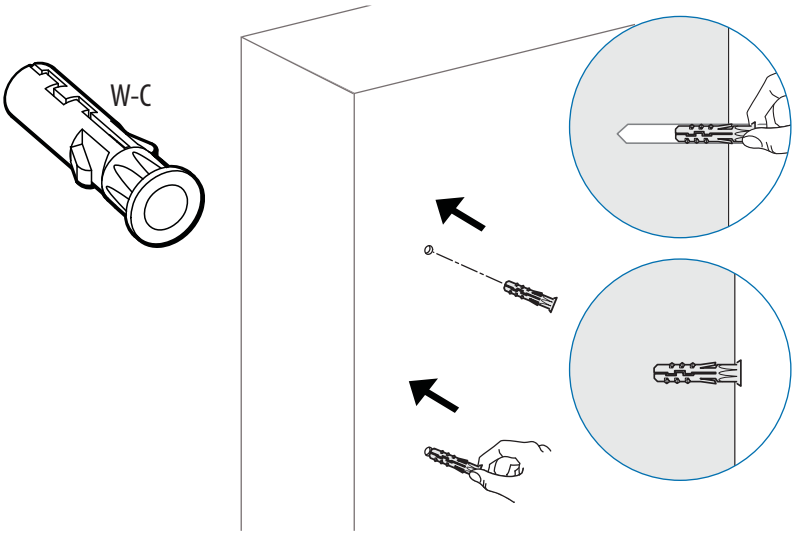

b

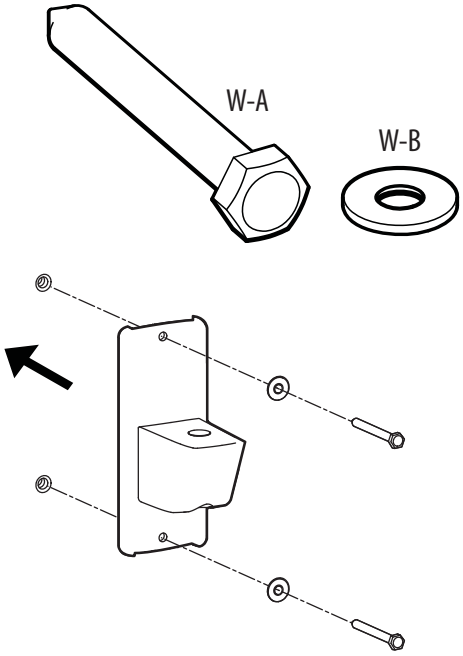

c

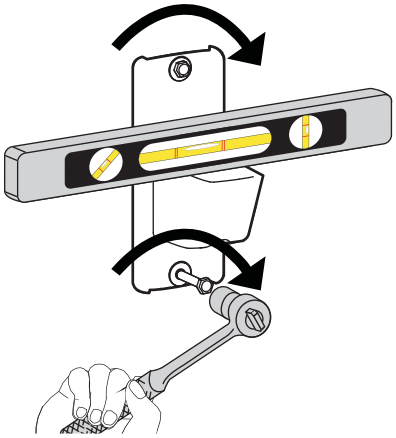

d

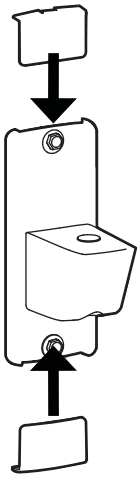

888-45-221-W-04 rev. M • 09/19

4 a

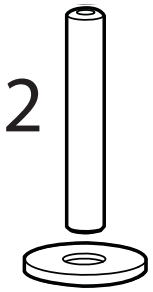

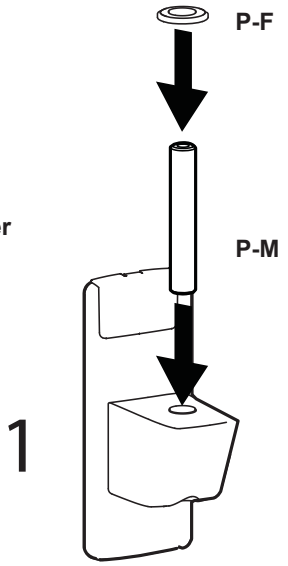

b

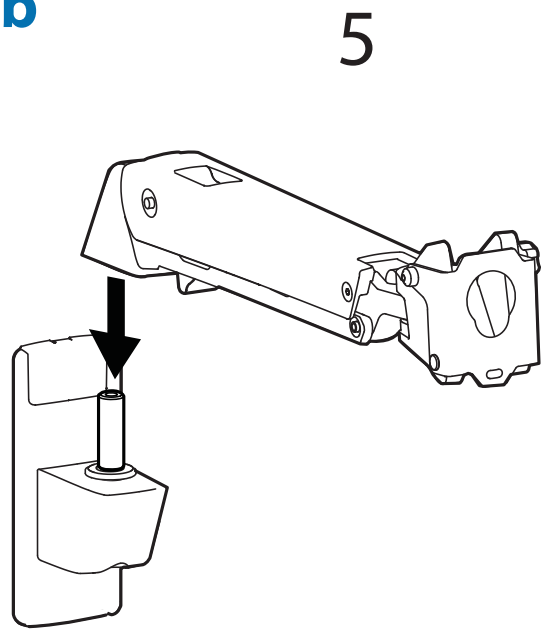

c

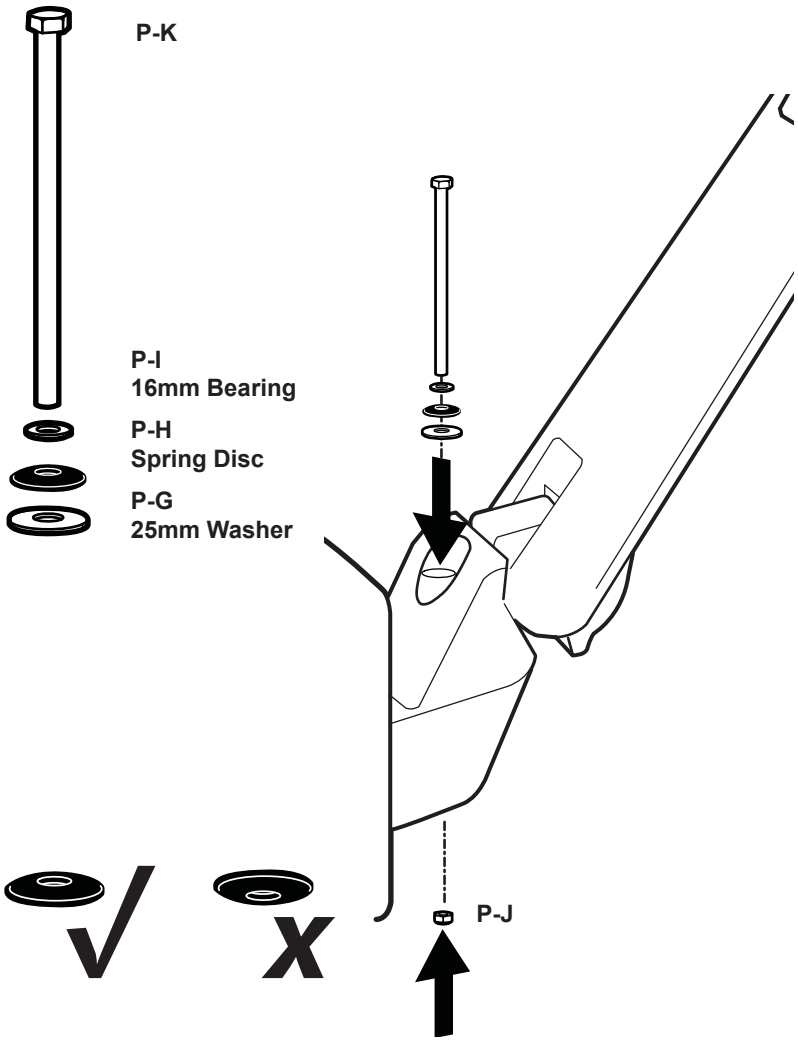

注:品番P-Hの部品は、凹面が下を向いている必要があります。

d

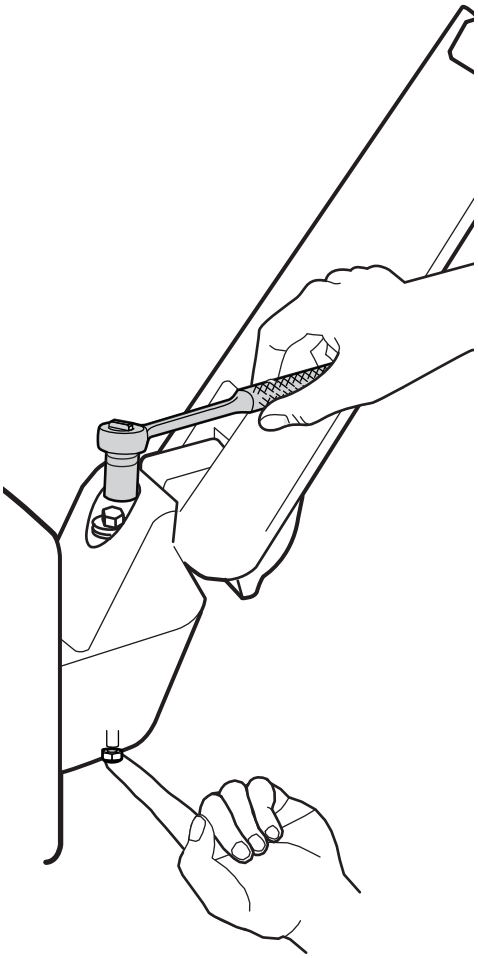

5

A

100 x 200
200 x 200

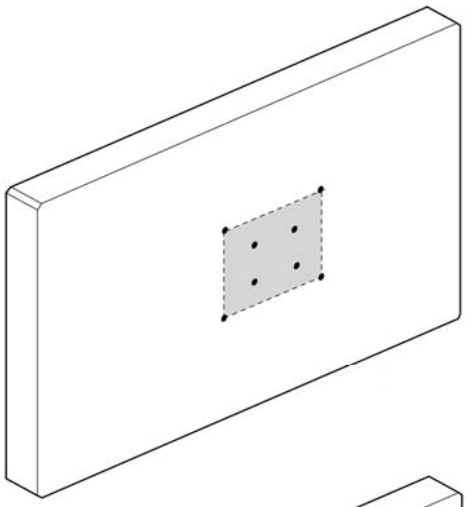

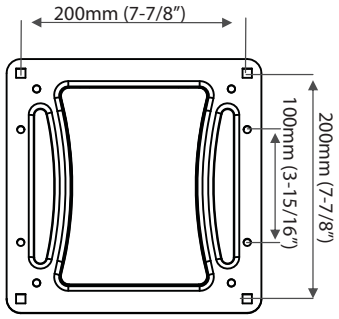

B

200 x 300
200 x 400

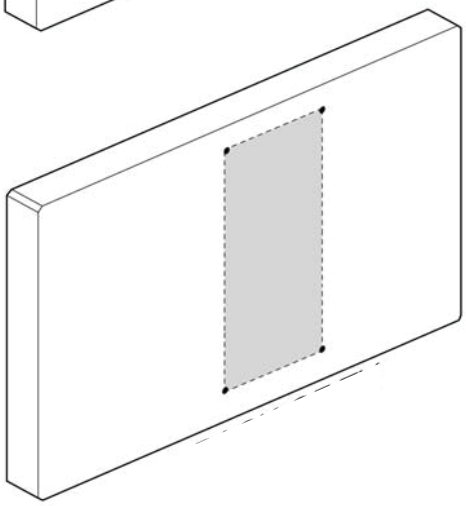

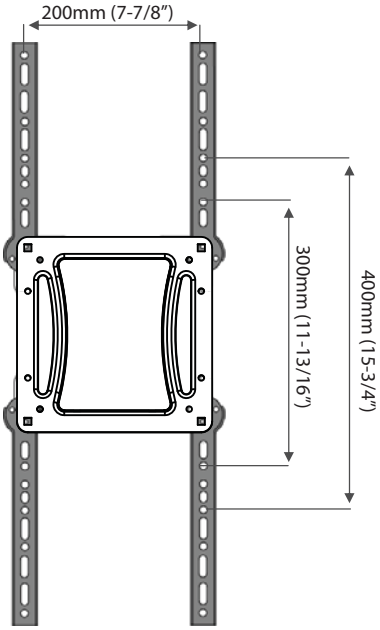

C

300 x 300
300 x 400

400 x 400

600 x 400

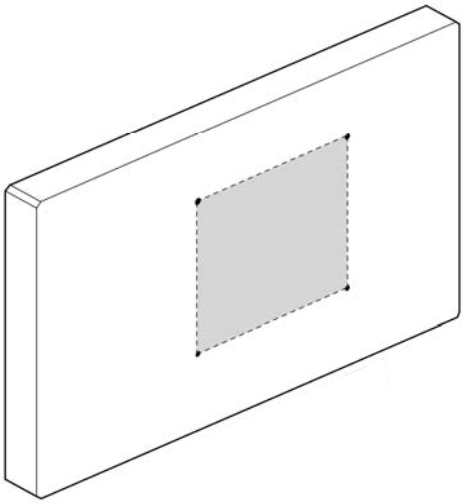

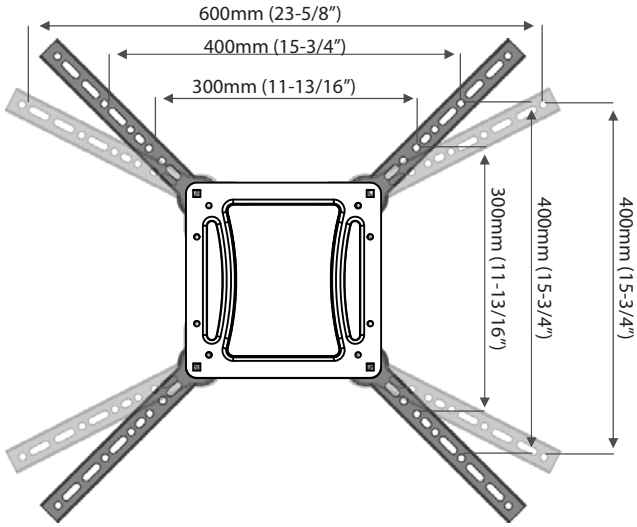

D

300 x 200

400 x 200

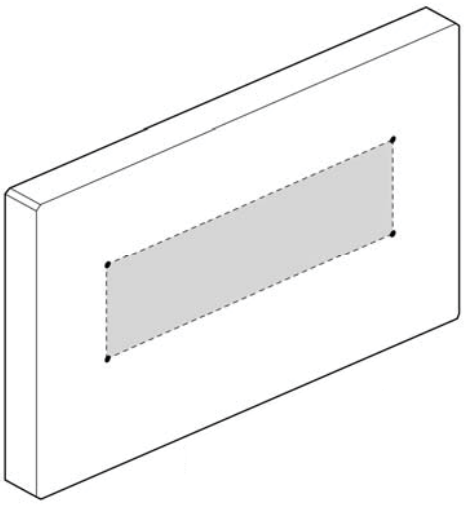

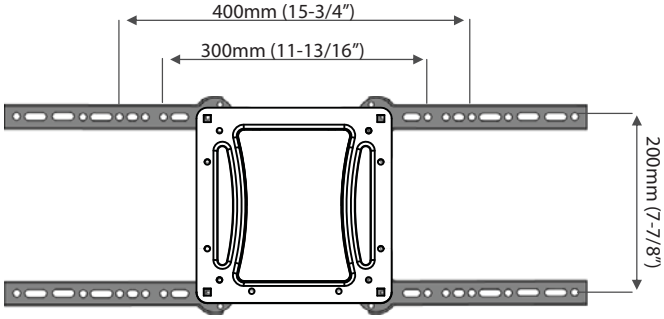

A

100 x 200
200 x 200

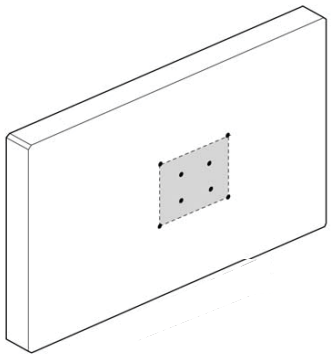

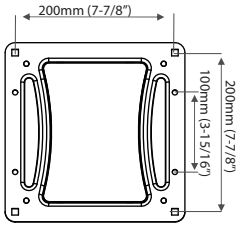

警告！フラットパネルにネジを取り付ける際は、手で締めることでネジの深さを確認し、フラットパネルに適した長さのネジを選択してください。

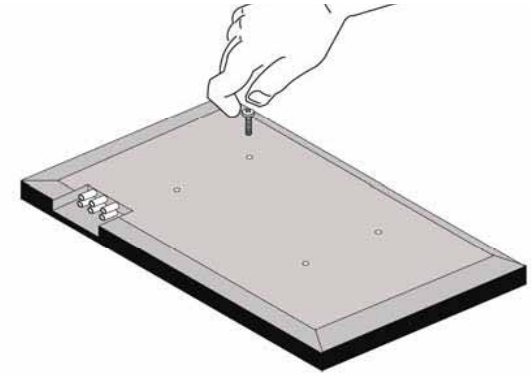

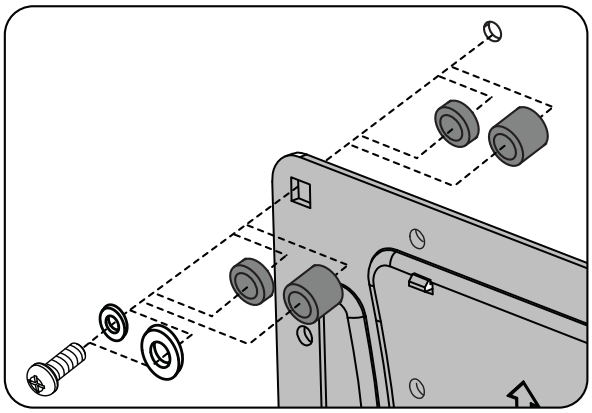

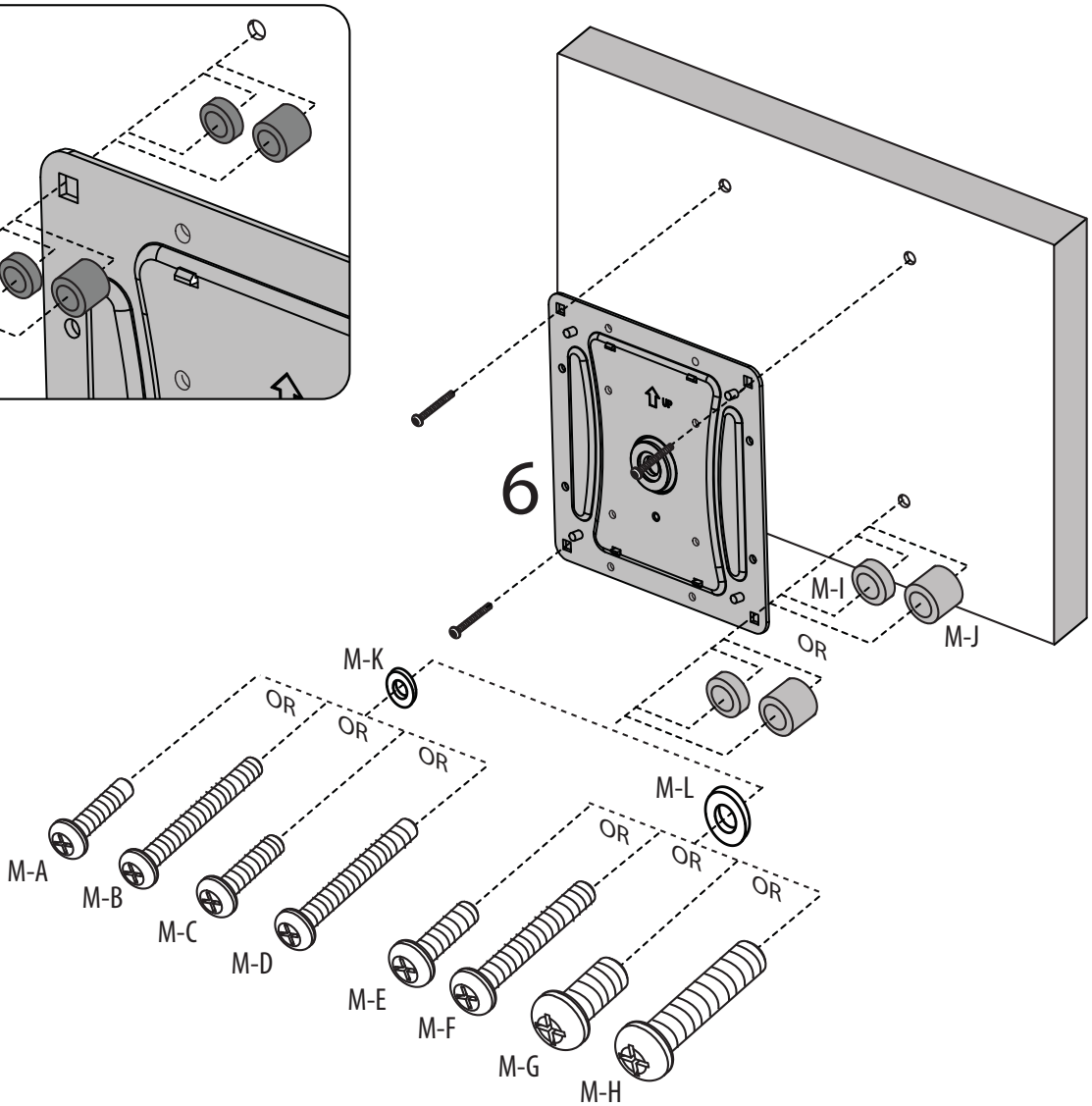

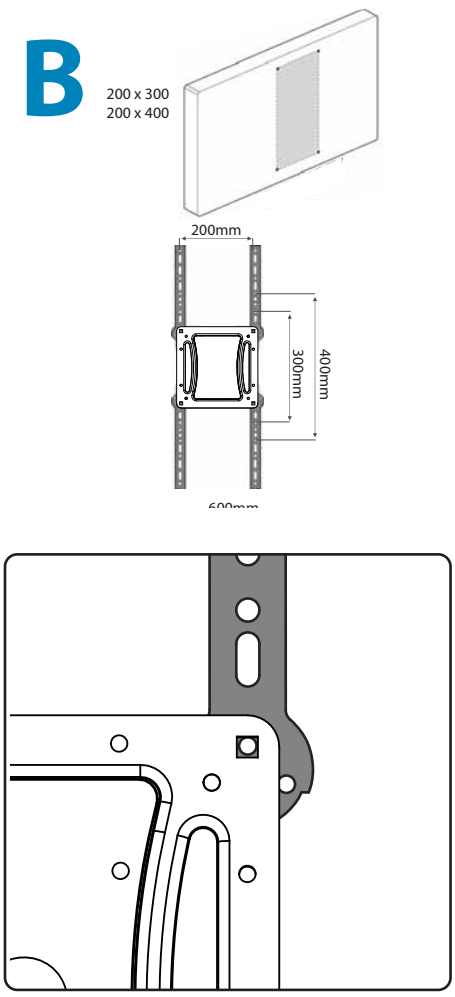
B
200 x 300
200 x 400
200mm
300mm
400mm

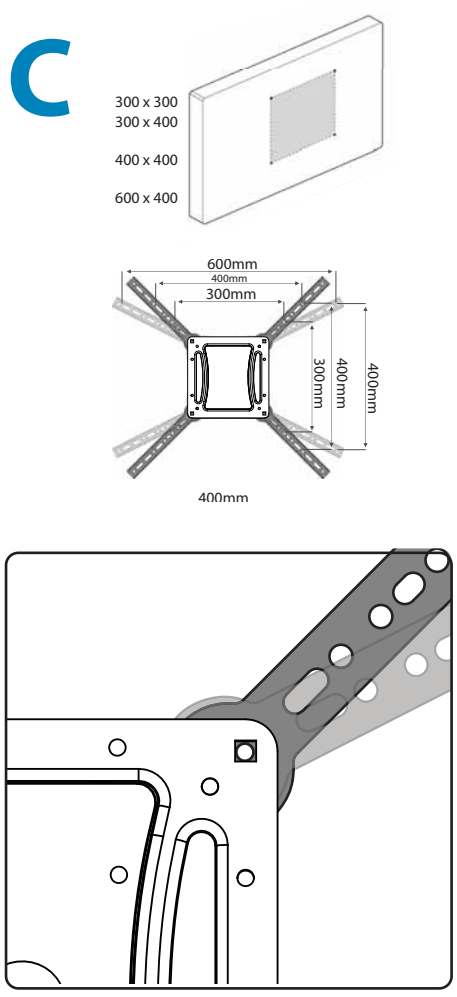
C
300 x 300
300 x 400
400 x 400
600 x 400
600mm
400mm
300mm
300mm
400mm
400mm

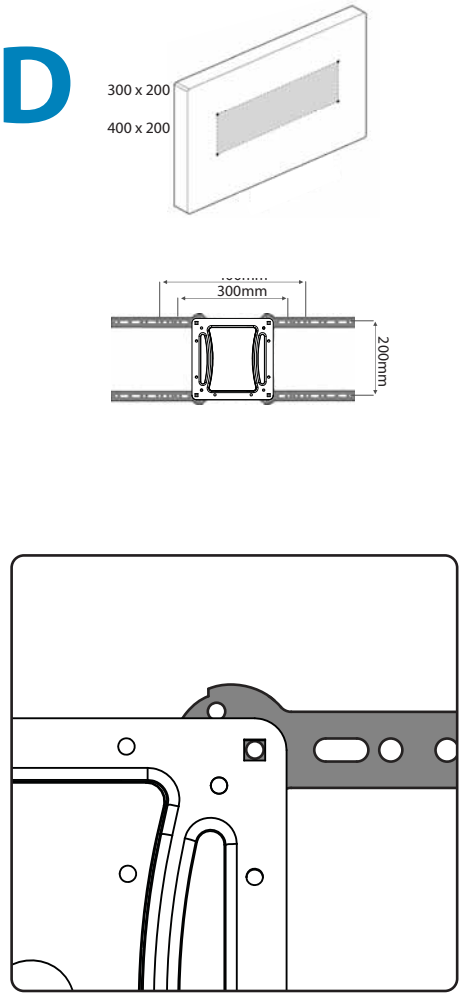
D
300 x 200
400 x 200
300mm
200mm

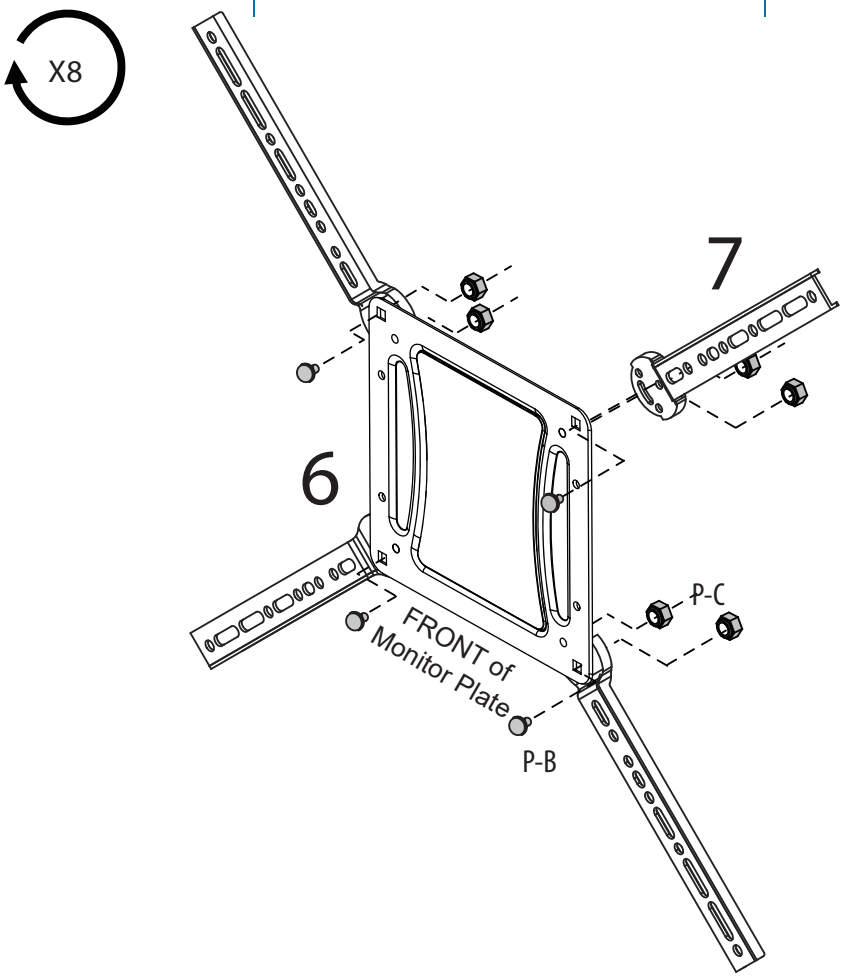
X8
7
6
P-C
FRONT of
Monitor Plate
P-B

B / C / D

警告！フラットパネルにネジを取り付ける際は、手で締めることでネジの深さを確認し、フラットパネルに適した長さのネジを選択してください。

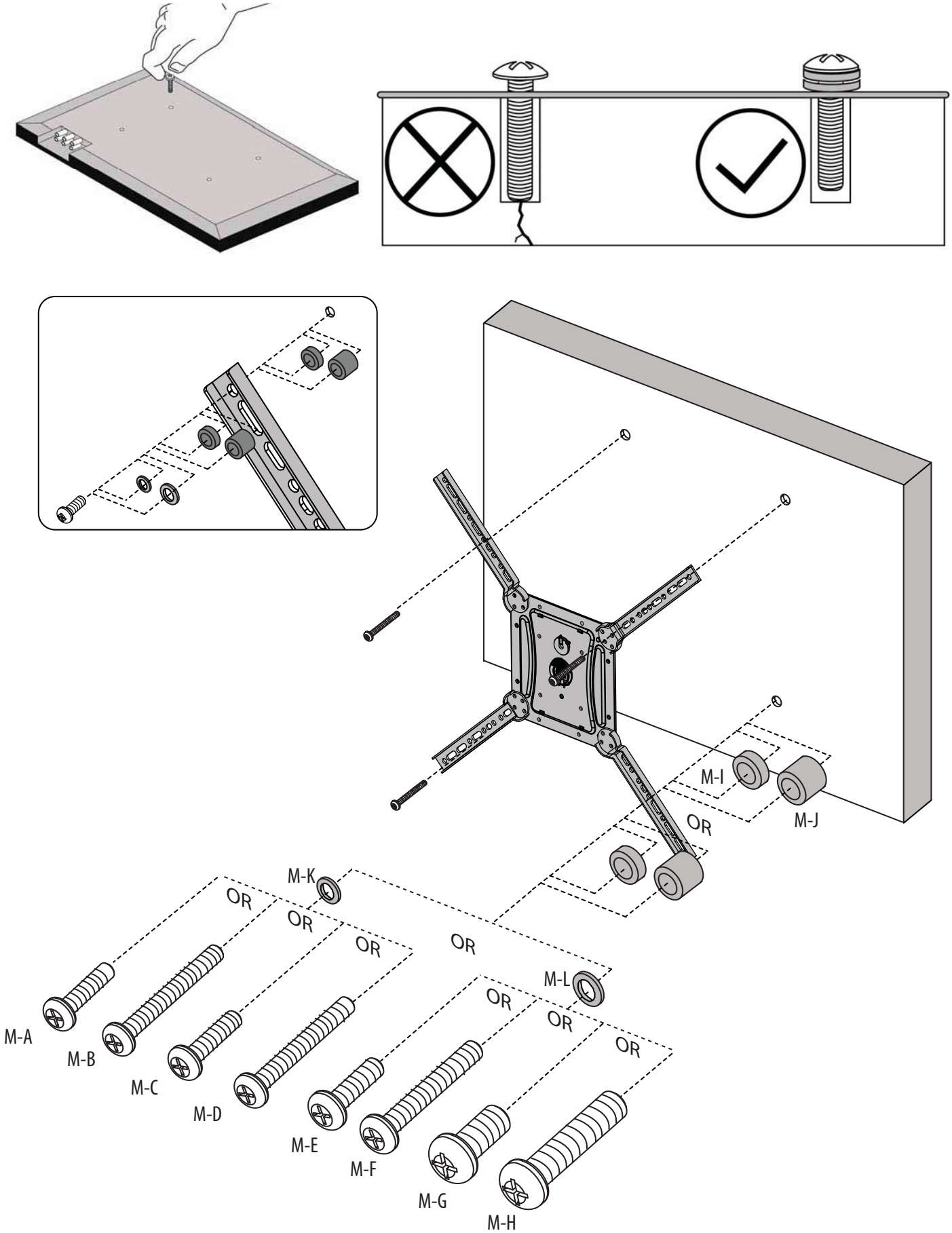

6

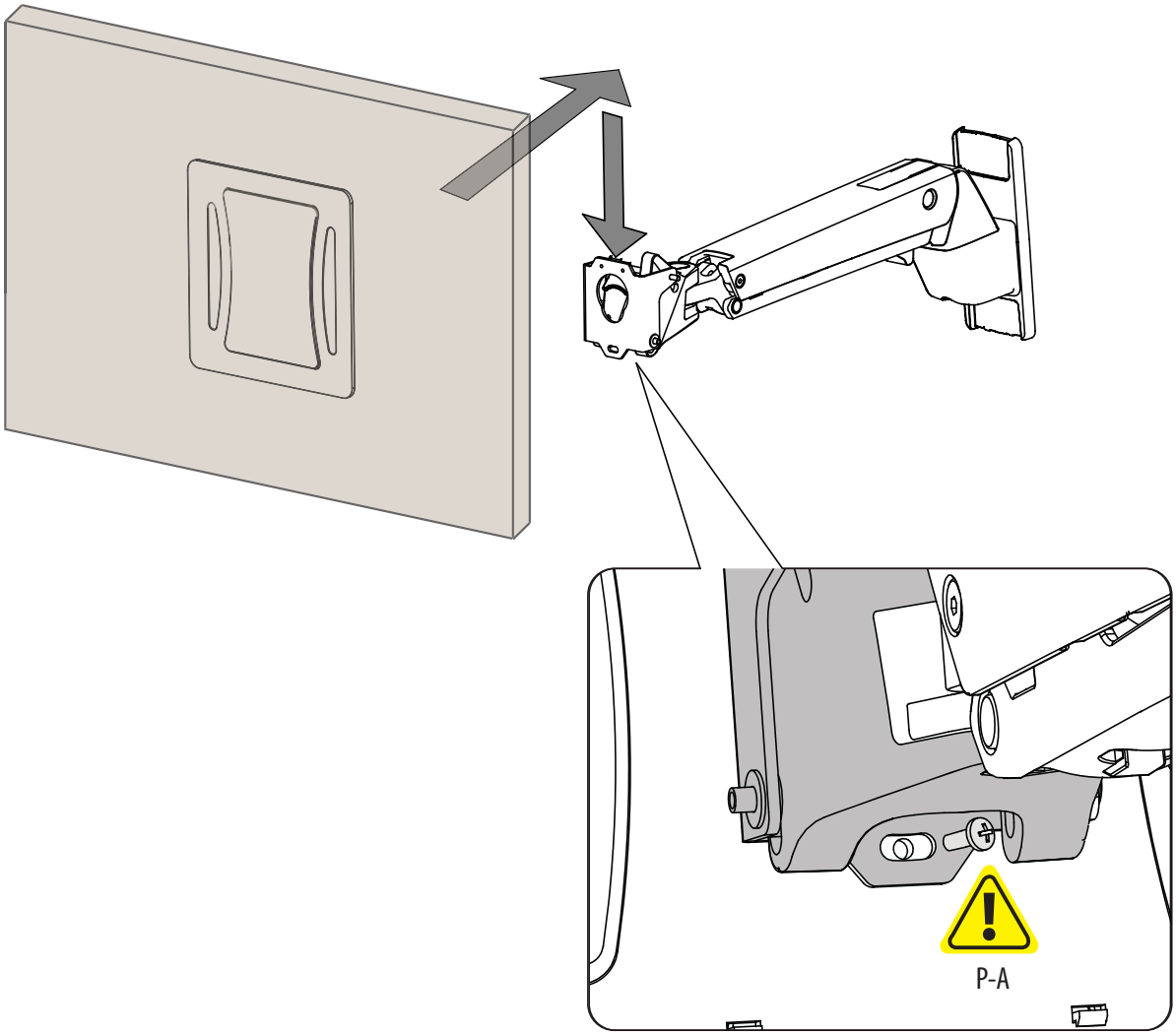

7

注: ケーブルが自由に動くよう、たるませた状態で配線します。

注意: ケーブルの挟まりを防ぐため、必ず本マニュアルのケーブル配線手順に従ってください。この指示に従わないと、機器の損傷や怪我を招く恐れがあります。

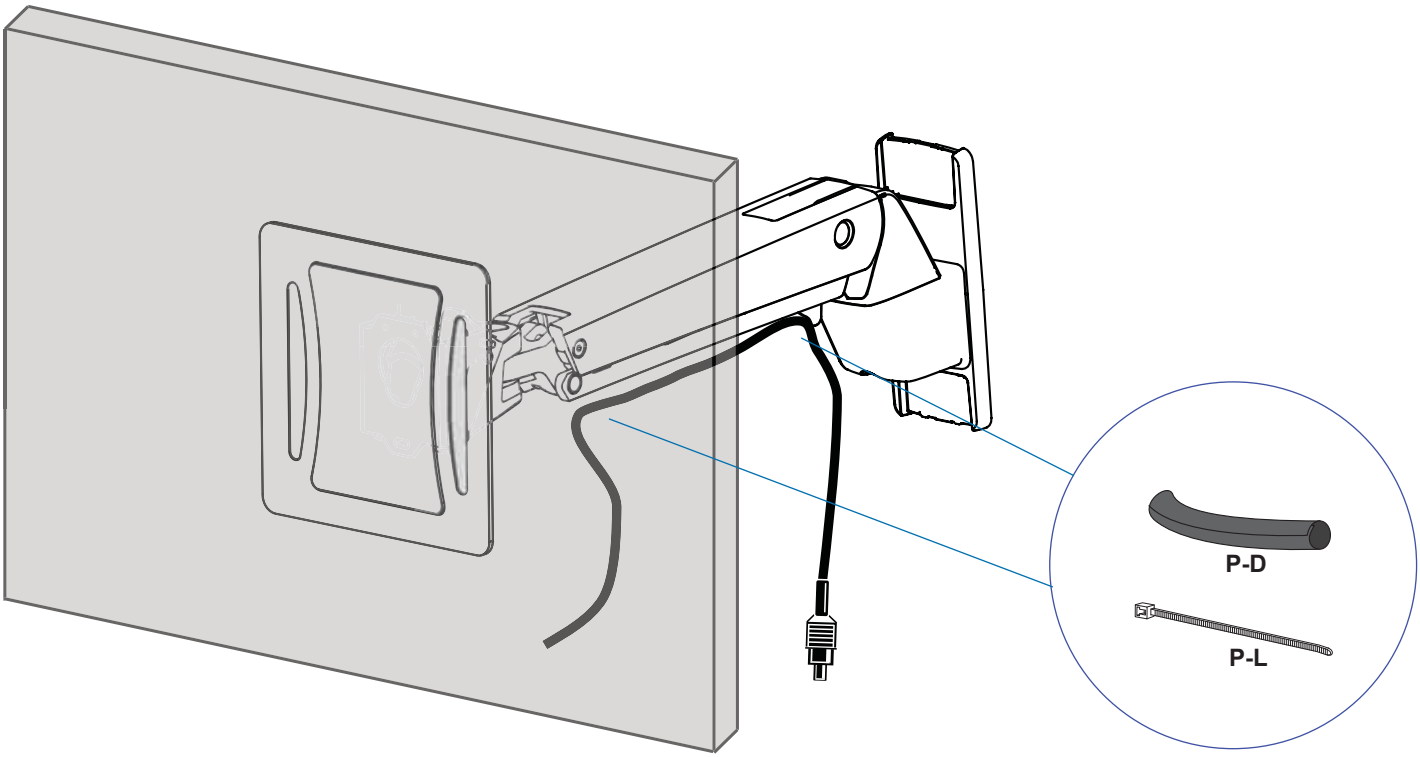

8 調節ステップ

重要！本製品は取り付け後に調整する必要があります。調整を行う前に、すべての機器が本製品に適切に取り付けられていることを確認してください。本製品は可動範囲内でスムーズかつ簡単に動く必要があり、選定した位置にしっかり固定されなければなりません。製品が簡単に動きすぎる場合、動きがぎこちない場合、あるいは目的の位置に固定されない場合は、説明書に従いスムーズに動くように調整してください。お使いの製品や調整によっては、違いがはっきりするまで何回か回さなければならないこともあります。本製品に機器を追加したり、機器を取り外したことで積載重量が変わった場合は、安全かつ最適な操作を実現するために調節手順を繰り返してください。

a

Lift – Up and down
Elevación (arriba y abajo)
Ajustement en hauteur : bas et haut
Höhenverstellung – rauf und runter
Verstel in hoogte – Omhoog en omlaag
Sollevamento – Su e Giù
Lyft – upp och ned
リフト(上下)
升降 (上下)
높이 (위/아래로)

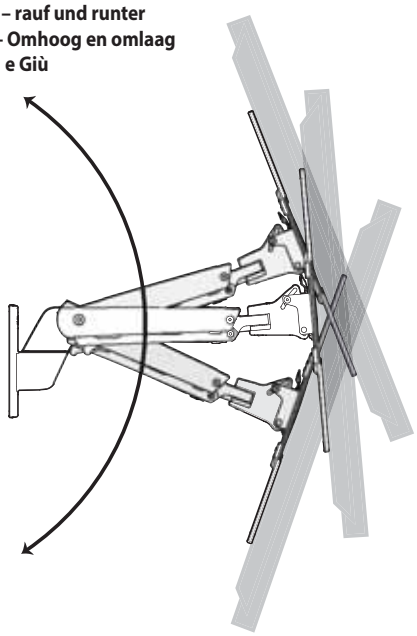

b

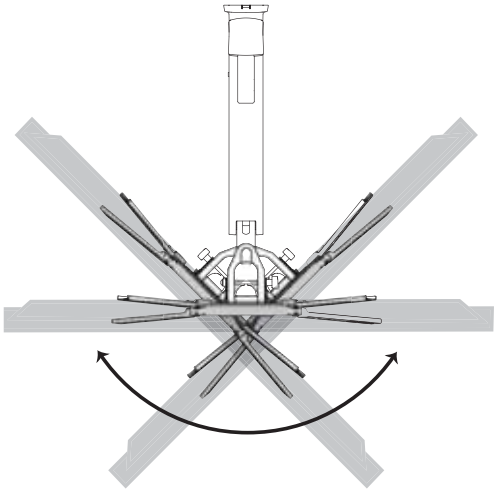

c

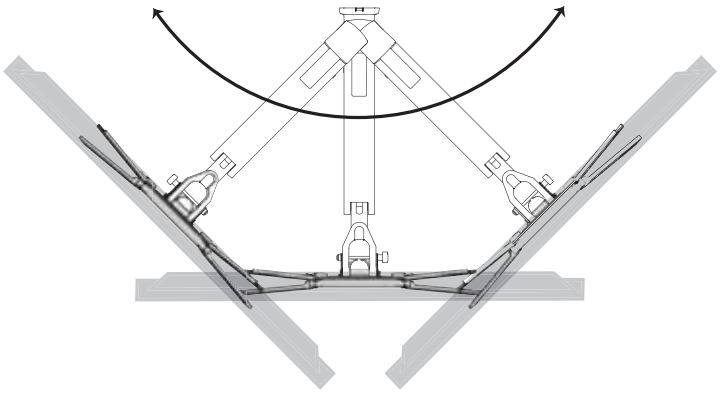

d

Tilt – Forward and Backward
Inclinación (adelante y atrás)
Inclinaison : Avant et arrière
Neigung – vor und zurück
Kantel – Naar voren en naar achteren
Inclinazione – Avanti ed Indietro
Vinkla – framåt och bakåt
チルト（前後）
倾斜 (前后)
기울기 – 앞/뒤로

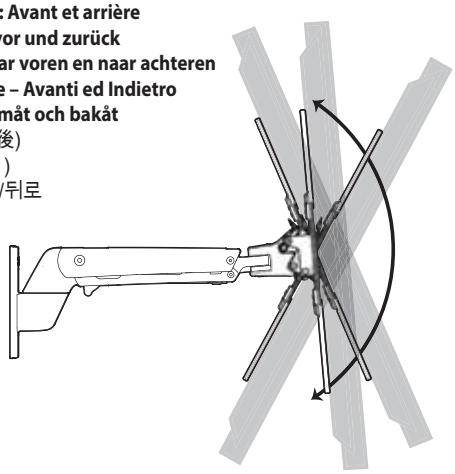

Lift – Up and down
Elevación (arriba y abajo)
Ajustement en hauteur : bas et haut
Höhenverstellung – rauf und runter
Verstel in hoogte – Omhoog en omlaag
Sollevamento – Su e Giù
Lyft – upp och ned
リフト(上下)
升降 (上下)
높이 (위/아래로)

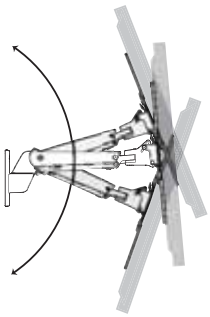

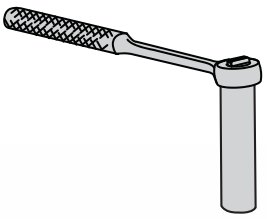

8 mm

+ LB kg

リフト強度の増大
積載重量が重すぎる場合、または本製品の位置を上げても下がってくる場合には、リフト強度を高める必要があります。

− LB kg

リフト強度の低減
積載重量が軽すぎる場合、または本製品の位置を下げても上がってくる場合には、リフト強度を弱める必要があります。

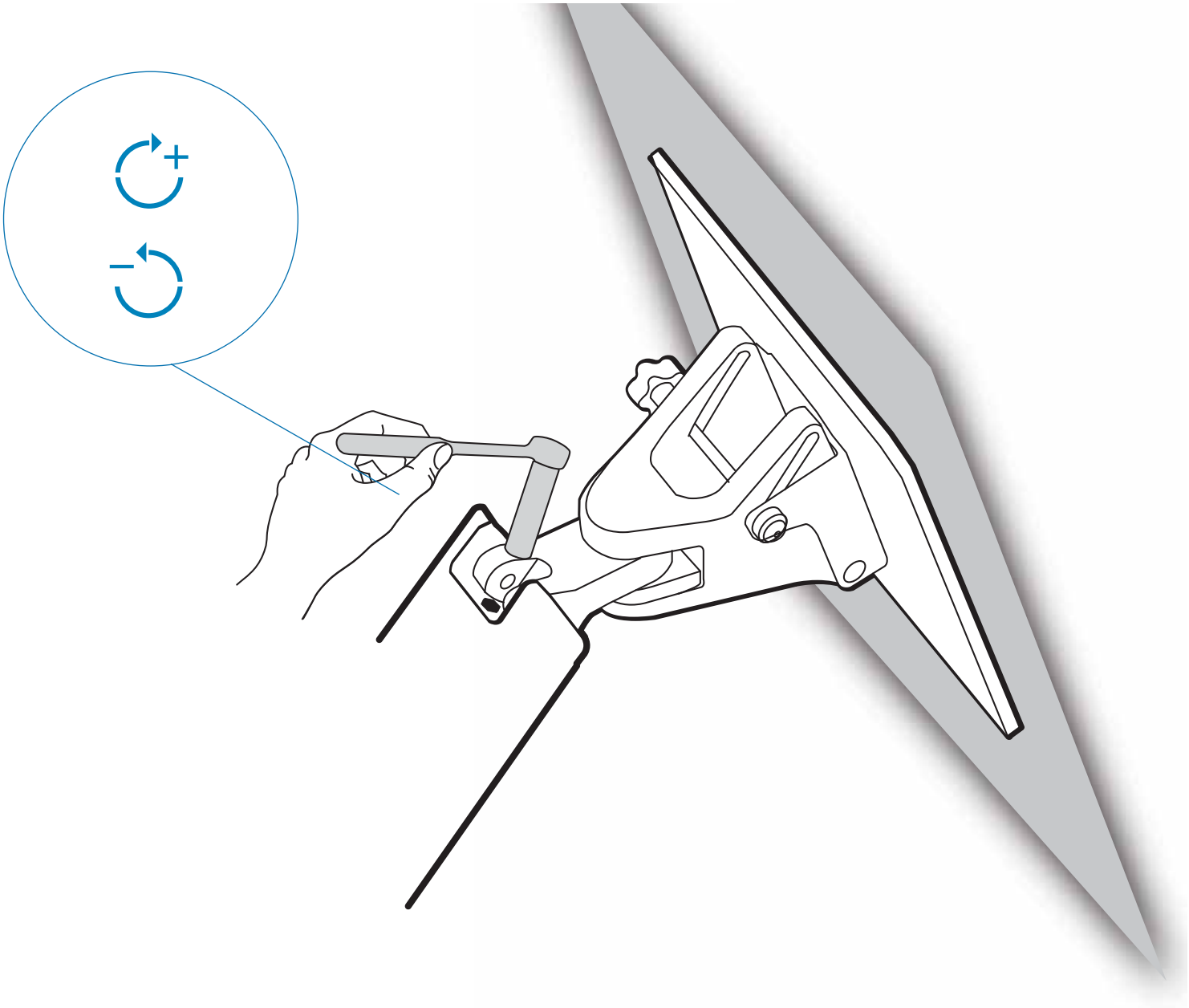

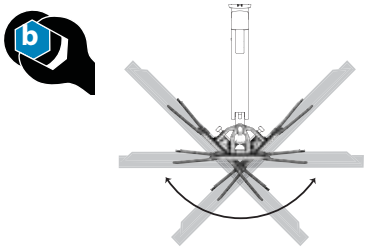

+ LB kg

摩擦力の増大
本製品が左右に簡単に動きすぎる場合には、摩擦力を高める必要があります。

− LB kg

摩擦力の低減
本製品が左右にスムーズに動かない場合には、摩擦力を弱める必要があります。

1

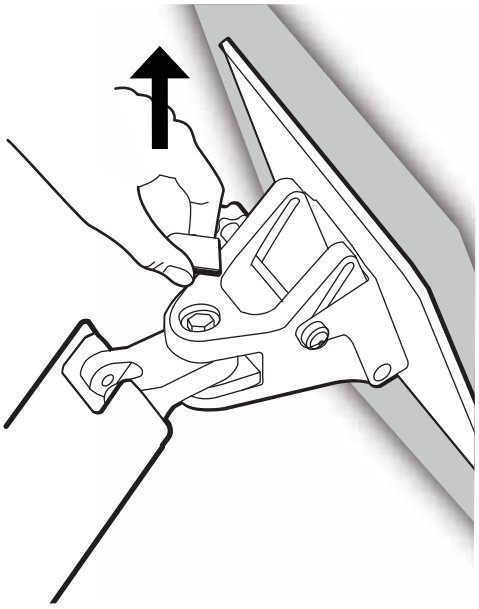

2

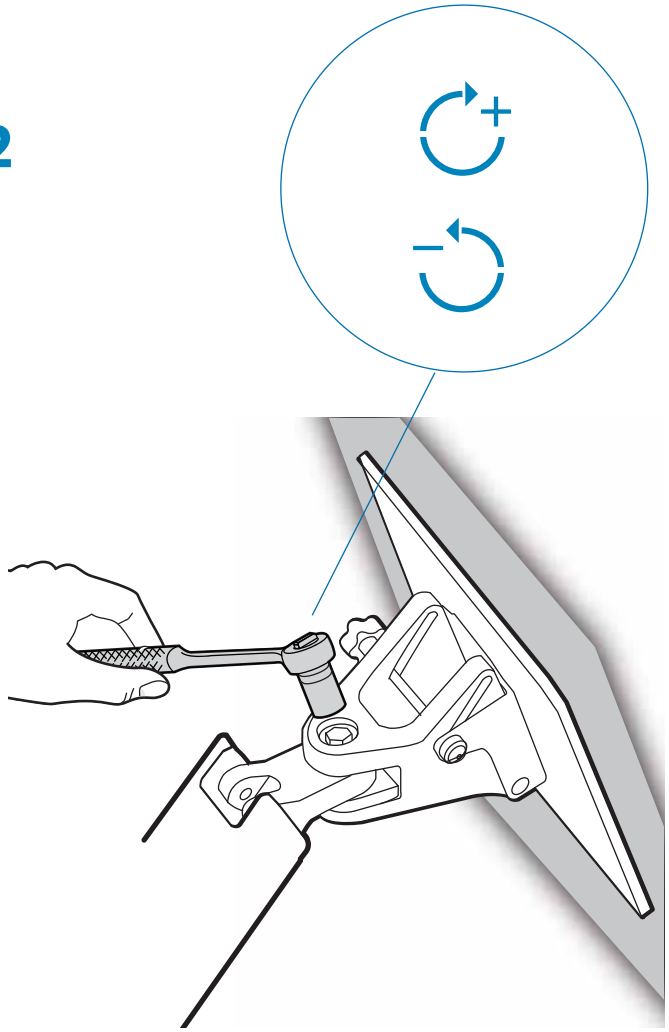

3

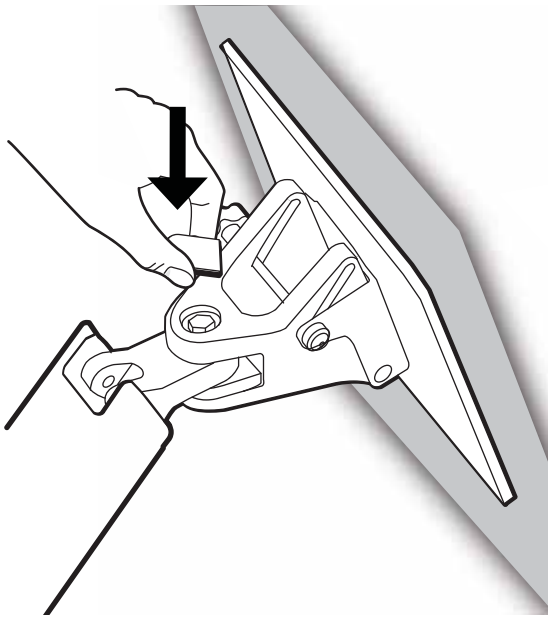

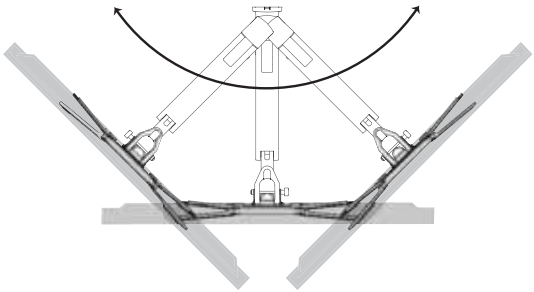

1

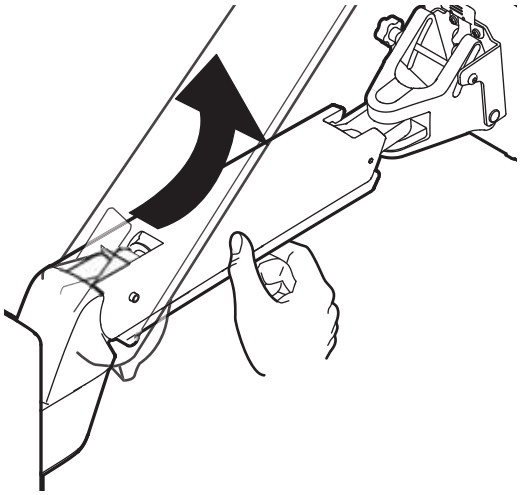

2

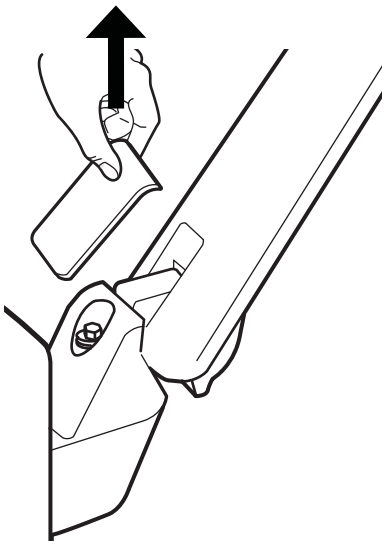

3

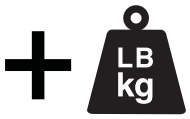

摩擦力の増大
本製品が左右に簡単に動きすぎる場合には、摩擦力を高める必要があります。

摩擦力の低減
本製品が左右にスムーズに動かない場合には、摩擦力を弱める必要があります。

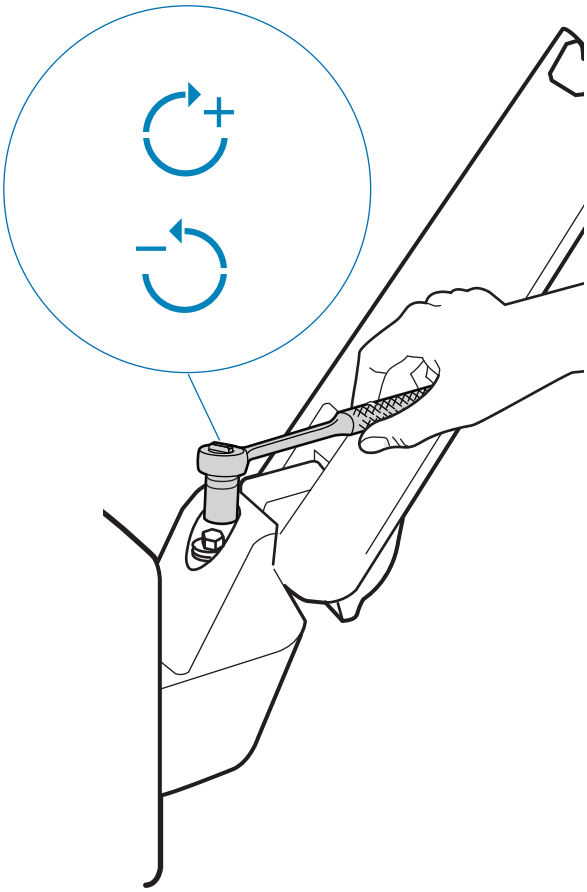

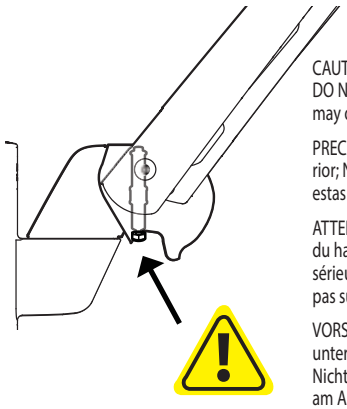

CAUTION! The bottom nut will turn during adjustment of the top nut; DO NOT apply any tool to the bottom nut. Serious damage to the Arm may occur if these instructions are not followed.

PRECAUCIÓN La tuerca inferior gira mientras se ajusta la tuerca superior; NO aplique ninguna herramienta a la tuerca inferior. Si no sigue estas instrucciones, el brazo puede sufrir daños graves.

ATTENTION ! L'écrou du bas tournera pendant l'ajustement de celui du haut ; n'utiliser AUCUN outil sur l'écrou du bas. Le bar pourrait être sérieusement endommagé dans le cas où ces instructions ne seraient pas suivies.

VORSICHT! Beim Drehen der oberen Mutter dreht sich auch die untere Mutter. Fixieren Sie die untere Mutter AUF KEINEN FALL. Bei Nichteinhaltung dieser Anweisung kann es zu erheblichen Schäden am Arm kommen.

VOORZICHTIG! Tijdens het aanpassen van de bovenste moer draait de onderste moer mee. GEBRUIK GEEN GEREEDSCHAP op de onderste moer. Er kan ernstige schade aan de arm optreden als deze instructies niet opgevolgd worden.

ATTENZIONE Il dado inferiore gira durante la regolazione del dado superiore; NON applicare nessun attrezzo al dado inferiore. Se non si seguono queste istruzioni, si possono causare danni gravi al braccio.

VARNING: Den undre muttern kommer att rotera under justering av den övre muttern – använd INTE något verktyg på den undre muttern. Det kan uppstå allvarliga skador på armen om dessa instruktioner inte åtföljs.

注意! 上部のナットを調節する際に下部のナットも回転します。下部のナットには、工具などを一切使用しないでください。この指示を無視すると、アームに重大な損傷を与える可能性があります。

小心！ 调整上端螺母时底部螺母将会转动；请勿在底部螺母上使用任何工具。 不遵守此指示可能导致支臂严重损坏。

Tilt – Forward and Backward
Inclinación (adelante y atrás)
Inclinaison : Avant et arrière
Neigung – vor und zurück
Kantel – Naar voren en naar achteren
Inclinazione – Avanti ed Indietro
Vinkla – framåt och bakåt
チルト（前後）
倾斜 (前后)
기울기 – 앞/뒤로

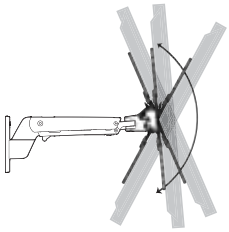

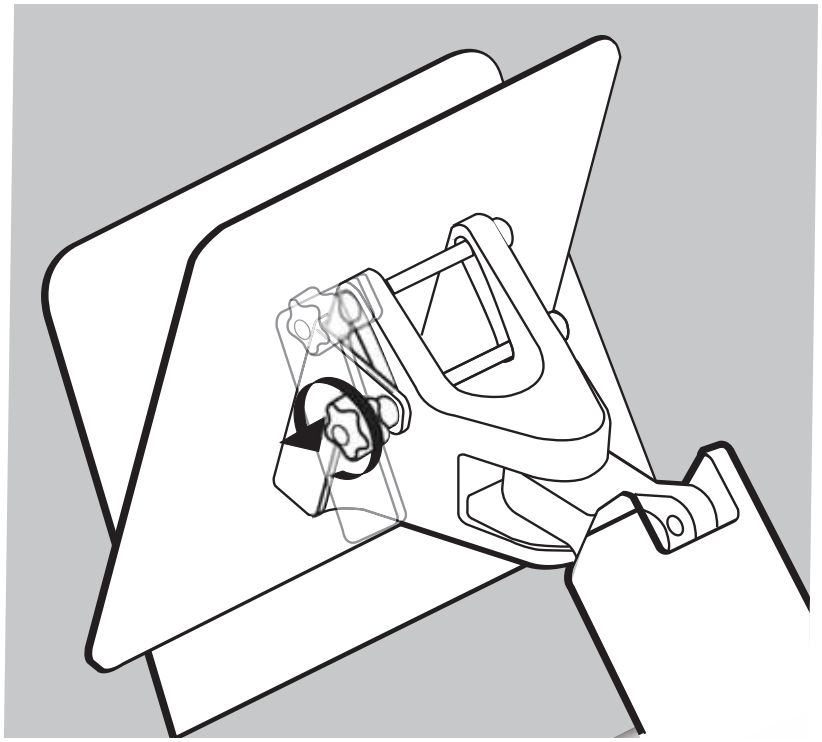

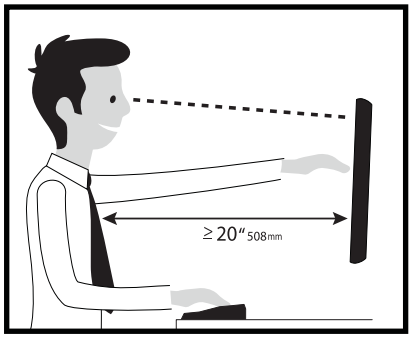

ergotron®

保証書をご覧ください: www.ergotron.com/warranty
サービスをご覧ください: www.ergotron.com

www.ergotron.com | USA: 1-800-888-8458 | Europe: +31 (0)33-45 45 600 | China: 400-120-3051 | Japan: japansupport@ergotron.com

© 2011 Ergotron, Inc. All rights reserved.

Ergotron, Inc. は製品の取付けおよび使用法について正確かつ完全な情報を提供するようあらゆる努力をしますが、編集上の誤りや省略（英語から多言語へ翻訳する際に発生するものを含む）、またはこの取扱説明書の提供およびこの取扱説明書と関連した設備の動作によるどのような性質の付随的、特殊または間接的損害についてはその責任を問われないものとします。Ergotron, Inc. は、製品設計および/または製品のドキュメントについてユーザーに対する予告なしに変更する権利を留保します。最新の製品情報、または記載されている言語以外の言語によるドキュメントが入手可能かどうかについては、Ergotron まで問い合わせてください。Ergotron, Inc.,1181 Trapp Road, Eagan, Minnesota, 55121, USA Patents Pending and Patented U.S. & Foreign による事前の書面による承諾なしに、この出版物のいかなる部分についても、複製、情報検索方式への保存、または電子、機会、コピー、録音、またはその他の形式や手段による伝達を禁止します。Ergotronは、Ergotron, Inc. の登録商標です。